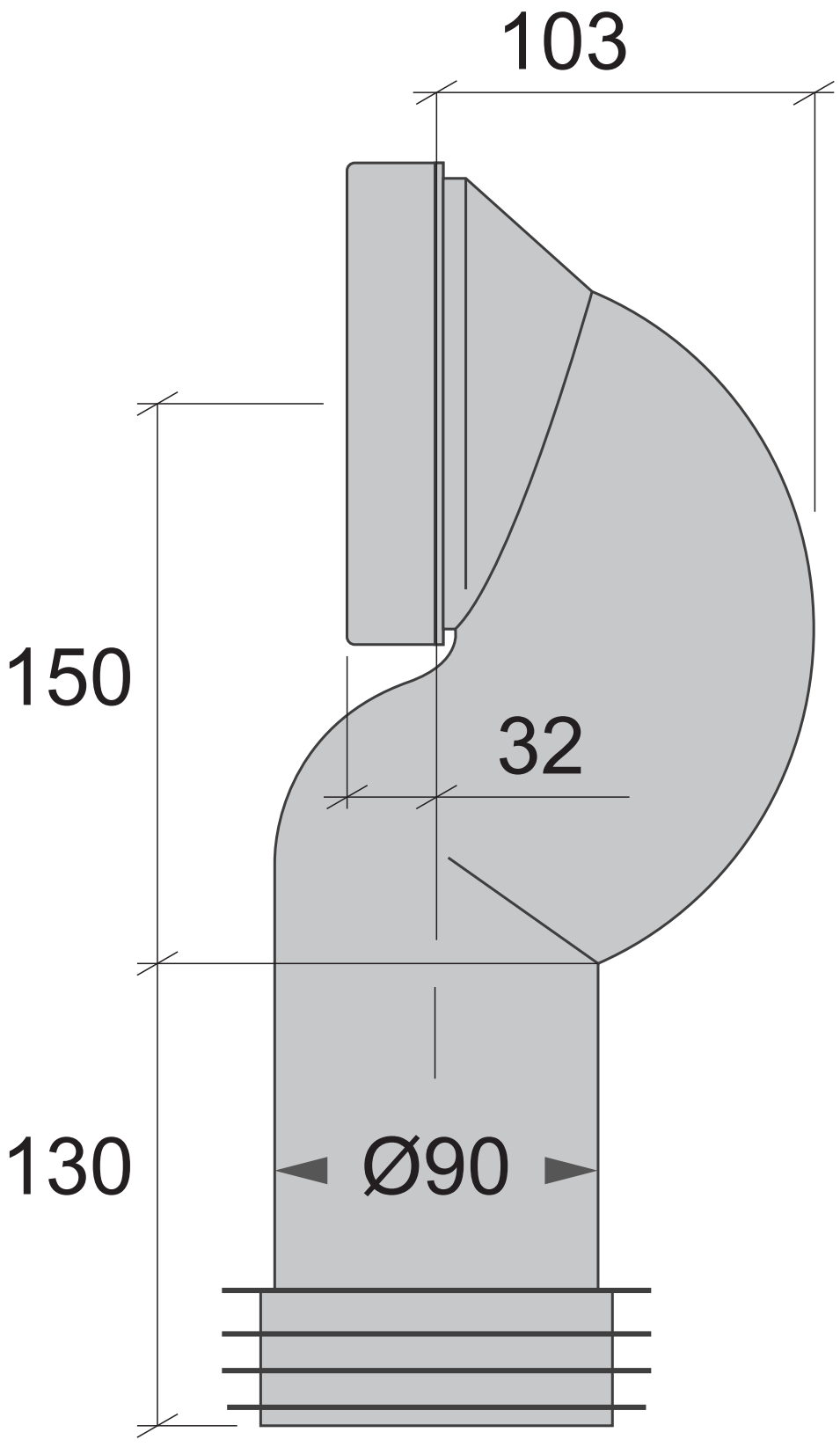
103
150
32
130
Ø90