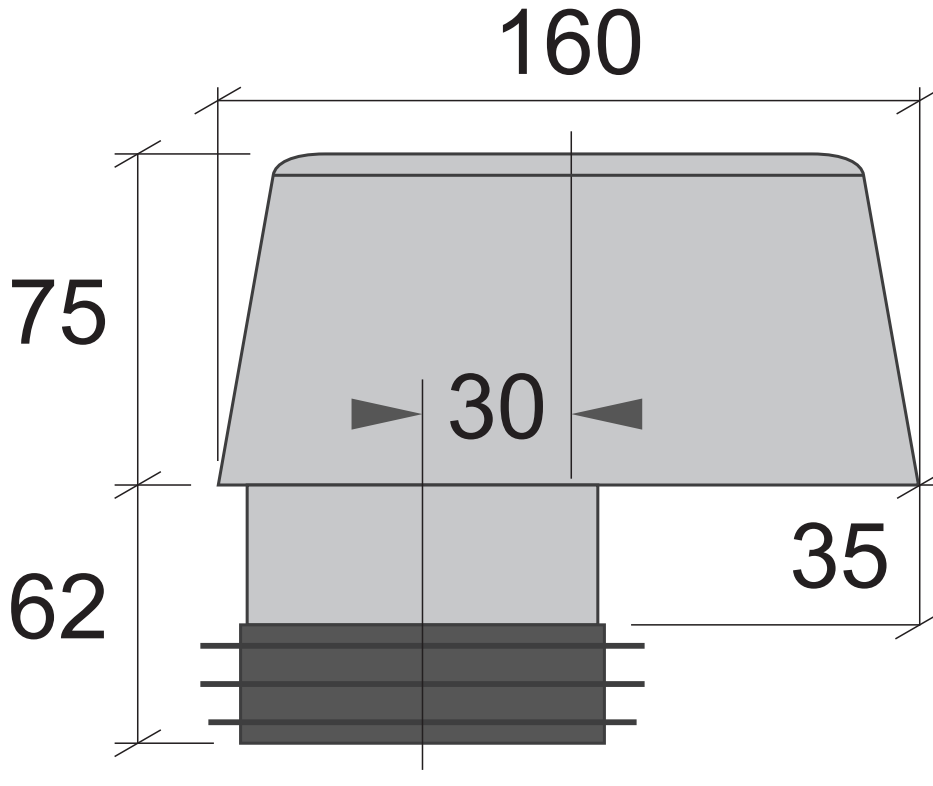
160
75
30
35
62