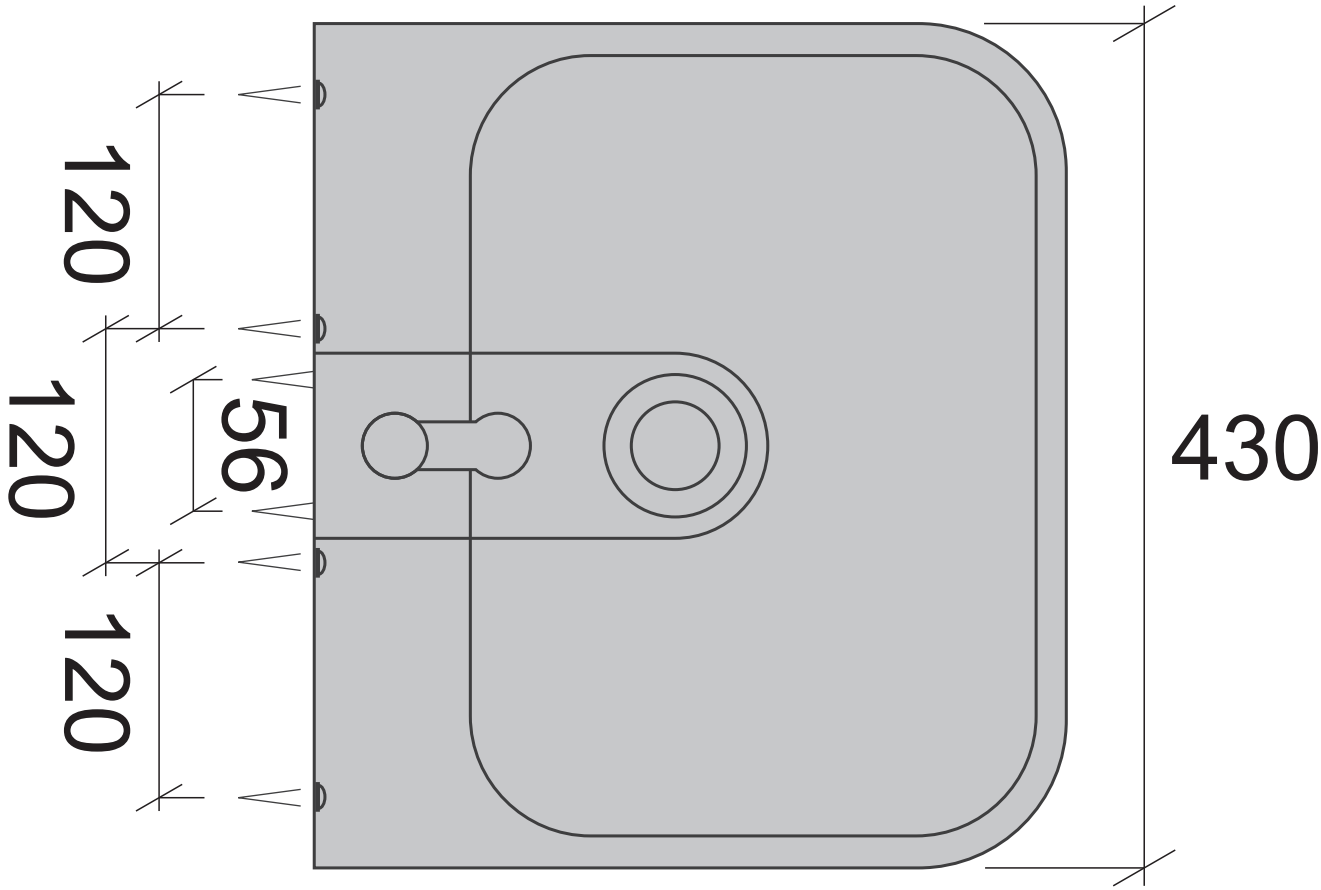
120
120
56
120
430

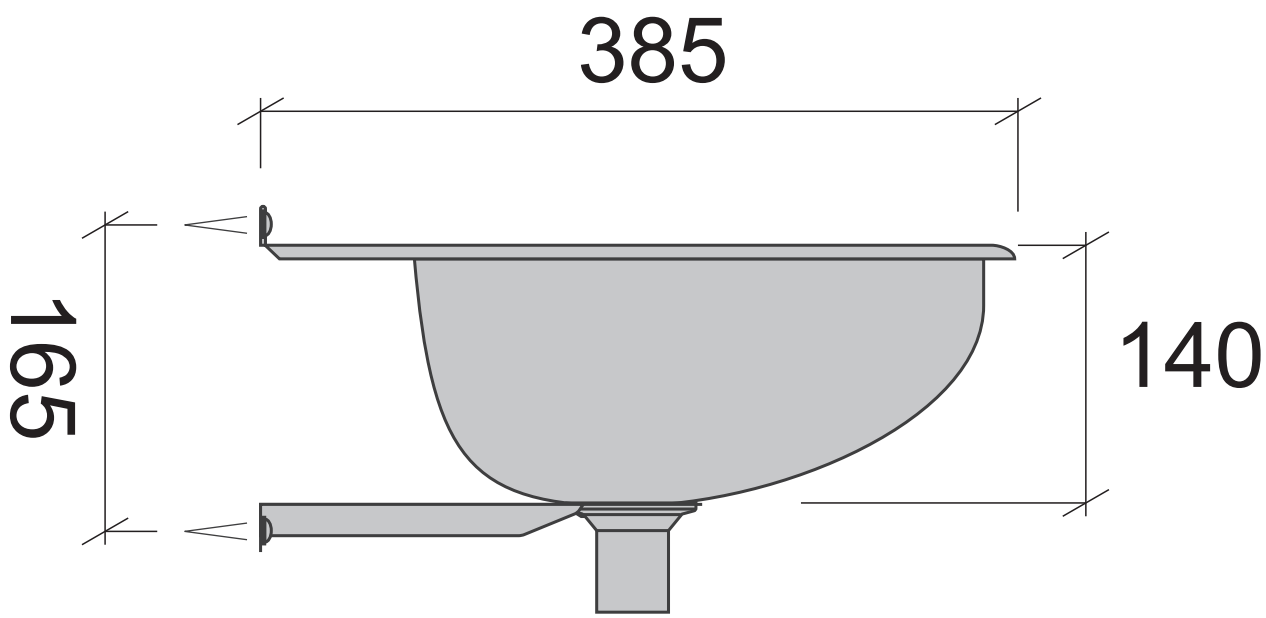
385
165
140